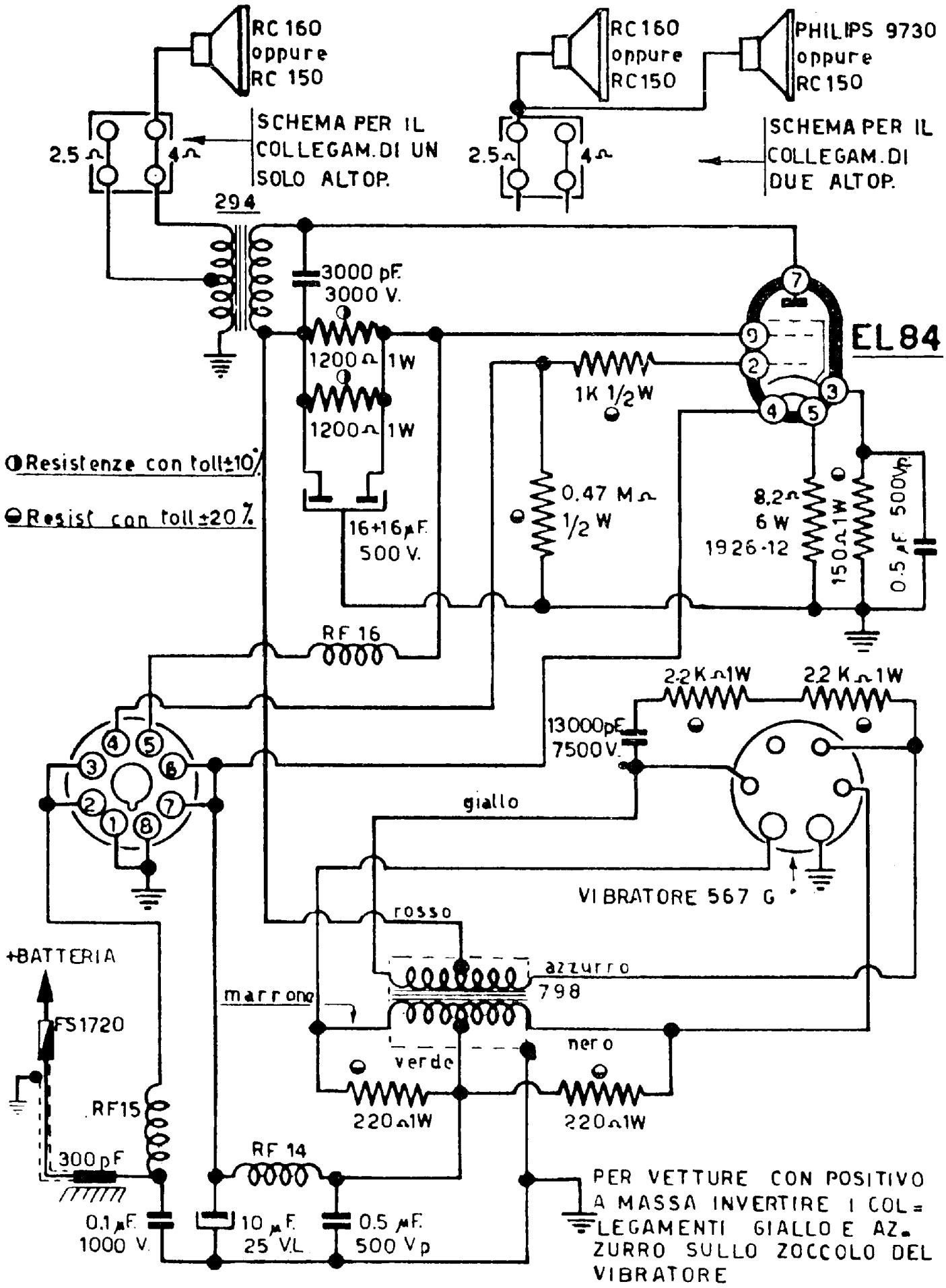

GALLO-CONDOR - Alimentatore per autoradio modd. S8/S9/Cond. 600 e T5. Lo schema si riferisce al collegamento a batteria di 12 volt.